B-TECH AV MOUNTS

AV AWARDS 2017
MANUFACTURER OF THE YEAR
WINNER

B-TECH AV MOUNTS

UCHWYT Z MIKRO-REGULACJĄ

BT899
UCHWYT PROJEKTOROWY MONTAŻ SUFITOWY
MAX 25 KG

BT899 to uniwersalny uchwyt sufitowy do projektora, który możemy wykorzystać do montażu projektorów o masie do 25 kg. Kompatybilny z systemem montażowym B-Tech System 2, może być mocowany bezpośrednio do sufitu lub do wysięgników o średnicy 50mm. Uchwyt jest dostarczany w stanie zmontowanym do prostej, trzyetapowej instalacji. BT899 pozwala z łatwością regulować pochylenie, przechył lub obrót. Dostępna jest również mikro regulacja, np. do projektorów krótkoogniskowych, dzięki czemu ten produkt jest idealnym rozwiązaniem do montażu cięższych projektorów.

DANE TECHNICZNE	
Maksymalne obciążenie	25kg
Regulacja pochylenia	+/-13°
Regulacja przechyłu	+/-6°
Obrót	360°
Odległość od sufitu	122mm
Maks. odl. pomiędzy mocowaniami	370mm
Dostępne kolory	Czarny lub Biały

NAJWAŻNIEJSZE FUNKCJE

- Można go zamontować bezpośrednio na suficie lub na wysięgniku
- Kompatybilny z serią B-Tech System 2 Professional oraz wysięgnikami o średnicy 50mm
- Wstępnie zmontowany do prostej trzyetapowej instalacji
- Mikro regulacja dla projektorów krótkoogniskowych
- Zintegrowane zarządzanie kablami dla sprytnej instalacji
- Śruby zabezpieczające i klucz imbusowy zapewniające bezpieczną instalację
- Unikalna, karuzelowa płyta montażowa dla uniwersalnej kompatybilności
- Odpowiedni do projektorów wykorzystujących mocowania M2.5, M3, M4, M5 i M6
- Wszystkie elementy montażowe znajdują się w zestawie

Unikalna "karuzelowa" płyta montażowa. Uniwersalna kompatybilność.

Pochylenie, przechył i obrót - pełna swoboda działania

Zgodny z modułowym systemem montażu B-Tech System 2 Professional

Funkcja mikro regulacji doskonała przy montażu projektorów krótkoogniskowych.

Więcej informacji: **pmika@btechavmounts.com**

RYSUNKI TECHNICZNE

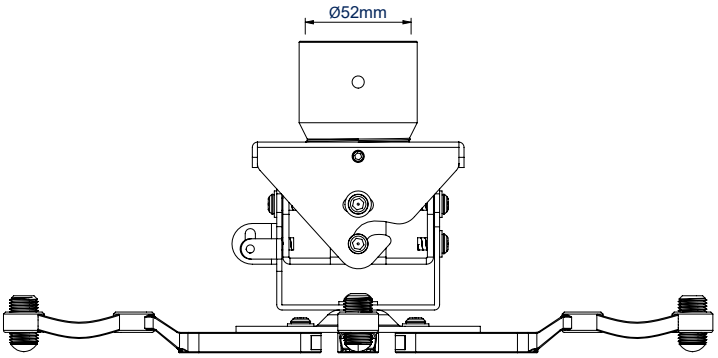

WIDOK Z BOKU

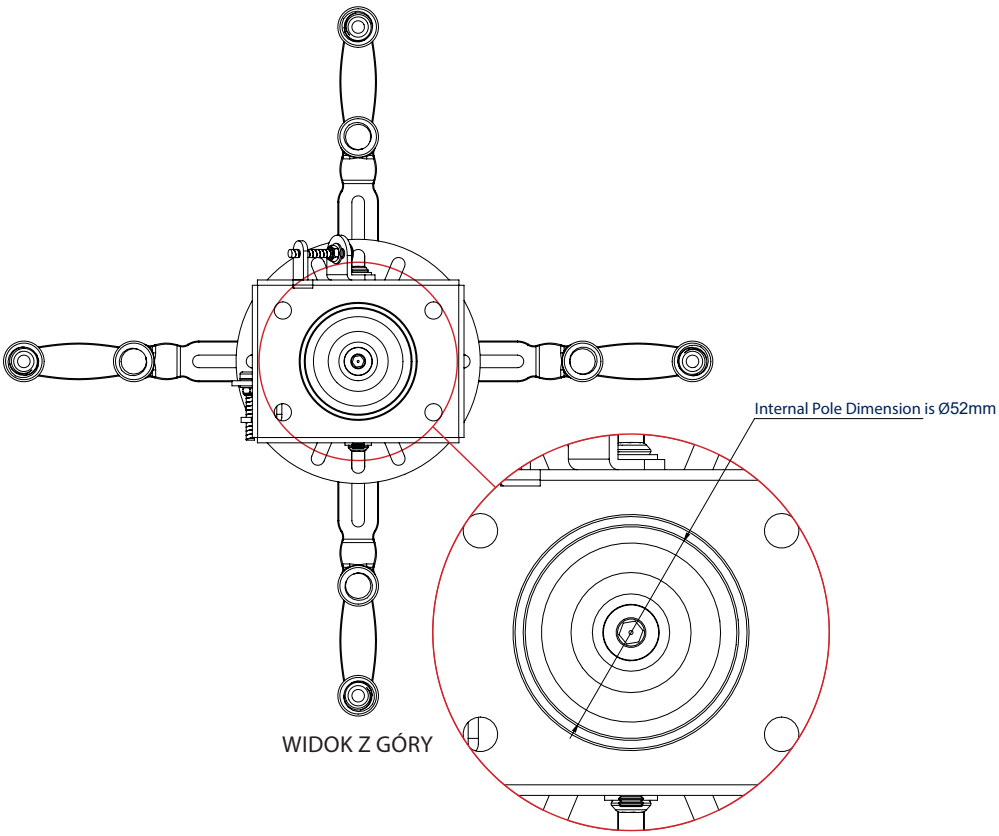

WIDOK Z GÓRY

PŁYTA SUFITOWA
SKALA 1:1

INFORMACJE LOGISTYCZNE

ROZWIĄZANIA OPRACOWANE I OPATENTOWANE PRZEZ B-TECH AV MOUNTS

KOLOR:	SYMBOL:	KOD EAN:	ILOŚĆ CZĘŚCI OPAKOWANIU GŁÓWNYM	INNE OPAKOWANIA:	WAGA OPAKOWANIA	WAGA OPAKOWANIA
Czarny	BT899/B	5019318088902	8	0	11.7kg	0.022cbm
Biały	BT899/W	5019318088926	8	0	11.7kg	0.022cbm

PRODUKTY POWIĄZANE I AKCESORIA DLA BT893

BT7850

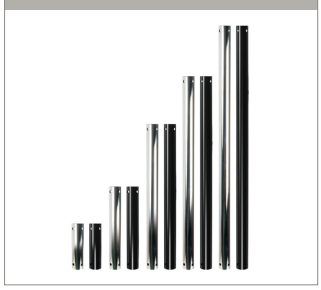

Wysięgniki, przekrój 50mm, dostępne w różnych długościach do 2m

BT7822

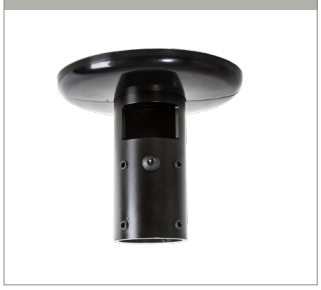

Mocowanie sufitowe/podłogowe dla wysięgników o średnicy 50mm, max. obciążenie 150kg

BT893

Uchwyt do ciężkich projektorów, max. obciążenie 70kg, mikro regulacja

BT899-XL

Uchwyt do ciężkich projektorów, max. obciążenie 25kg, mikro regulacja

© 2020 B-Tech International Design and Manufacturing Limited. All rights reserved.
The information in this specification sheet reflects the current technical specifications at the time of print.
We reserve the right to change the technical or physical specifications without prior notice. The B-Tech name and the B-Tech logo are registered trademarks of B-Tech International Design & Manufacturing Ltd.
All other brands and products are trademarks of their respective owners. All B-Tech images and symbols are exclusive property of B-Tech International Design & Manufacturing Ltd.
B-Tech accepts no liability for loss or damage caused by improper installation or mounting on unstable structures. Any reproduction or retransmission or republication of any part of this specification sheet is strictly prohibited, unless prior written permission has been granted by B-Tech International Ltd. E&OE.

SS-BT899-V2.1-280921-POL